BIMONT PRESENTA

VENTILADORES CENTRÍFUGOS 8000MP

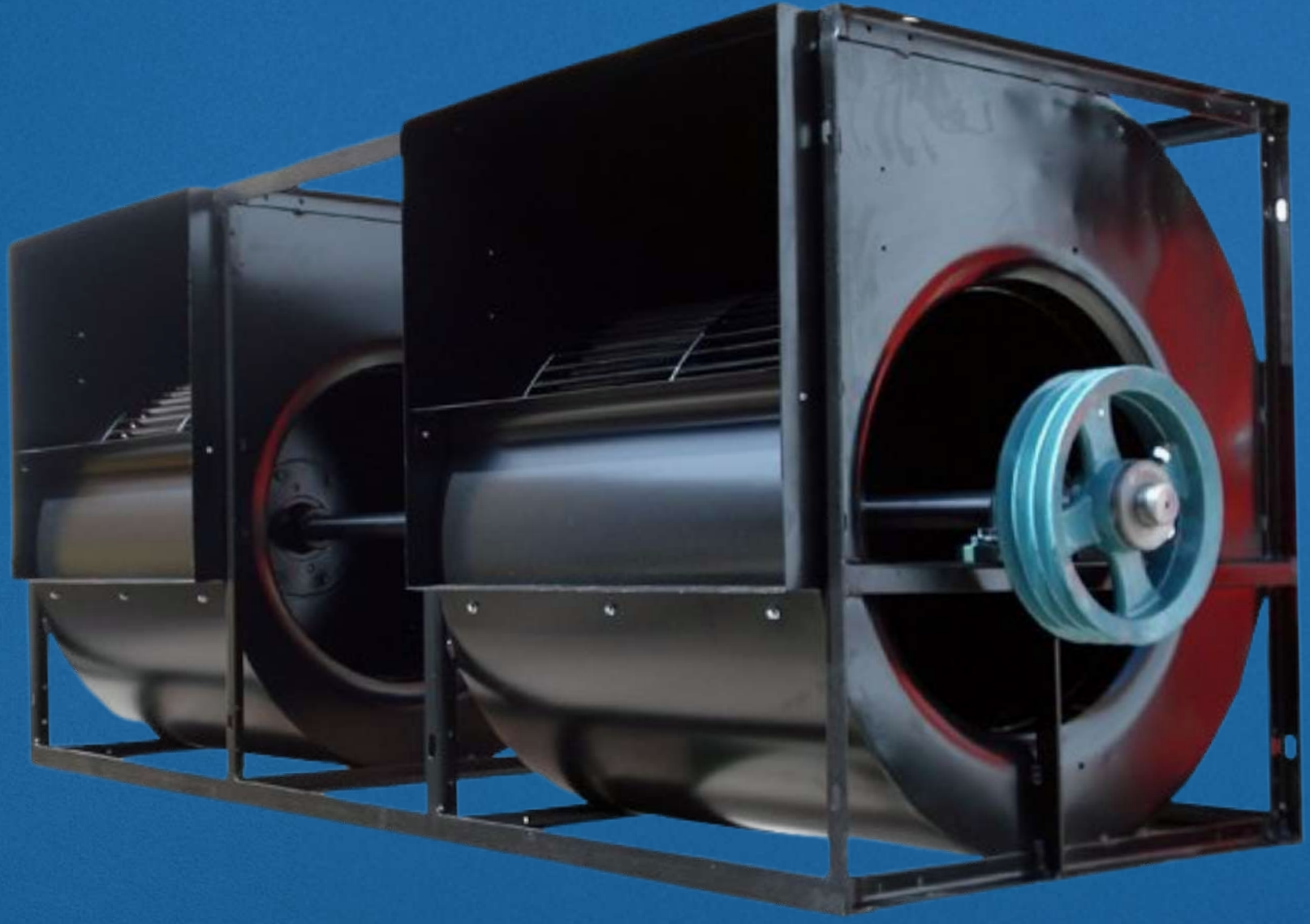

BIMONT

VCE 8000MP



Características generales

- Alta **eficiencia**
- **Diseño compacto** para grandes volúmenes de aire
- En sistemas de **alto caudal** y **presión moderada**
- **Bajo nivel** sonoro
- Aspira / inyecta **gran cantidad de aire** (caudal)
- Alta capacidad para trasladar el aire por **conductos prolongados y reducidos** (presión)
- Pueden ser fabricados **simple, doble o triple caracol**
- Operan con **aire limpio**

bimont@bimont.com.ar www.bimont.com.ar Sarratea 8256 José León Suarez Buenos Aires, Argentina +54 0111 4729 0136 011 4099 5516

VCE 8000MP



Funcionamiento

El aire ingresa simultáneamente por ambos lados del rotor y es impulsado radialmente hacia la descarga.

El aire ingresa simultáneamente por ambos lados del rotor, permitiendo trabajar con un mayor caudal sin necesidad de aumentar considerablemente el diámetro del conjunto.

Una solución que combina capacidad, tamaño y eficiencia en un mismo equipo.

bimont@bimont.com.ar
www.bimont.com.ar
Sarratea 8256 José León Suarez
Buenos Aires, Argentina
+54 0111 4729 0136
011 4099 5516

Diseño y versiones

- Equipada con rotores de álabes inclinados hacia delante (Multipala) de doble entrada, balanceados estática y dinámicamente
- A eje libre o con transmisión
- Caracol simple, doble o triple
- Caracol simple con marco o sin marco
- Pueden incorporarse adaptadores y/o reguladores de aire.

Modelos y rango de rendimiento

Se pueden acoplar motores de 0,25HP hasta 30HP de potencia
Trabajan a velocidades de rotación variadas accionados por medio de transmisión.

SERIE 8000M	CAUDAL	PRESIÓN
Mínimo	25m3/min	5mmCA
Medio	400m3/min	75mmCA
Máximo	650m3/min	65mmCA

bimont@bimont.com.ar
www.bimont.com.ar
Sarratea 8256 José León Suarez
Buenos Aires, Argentina
+54 0111 4729 0136
011 4099 5516

Aplicaciones

Centrífugos doble entrada, palas hacia adelante

CLIMATIZACIÓN Y HVAC



Ideales para unidades de tratamiento de aire (UTA), roof top, manejadoras de aire y sistemas de ventilación en edificios comerciales, hospitales y aeropuertos.

VENTILACIÓN INDUSTRIAL



Renovación de aire en naves industriales, plantas de producción y talleres. Extracción de aire caliente, humos o vapores livianos.

PROCESOS TÉRMICOS



Suministro de aire para hornos industriales, secaderos, cabinas de pintura y túneles de secado.

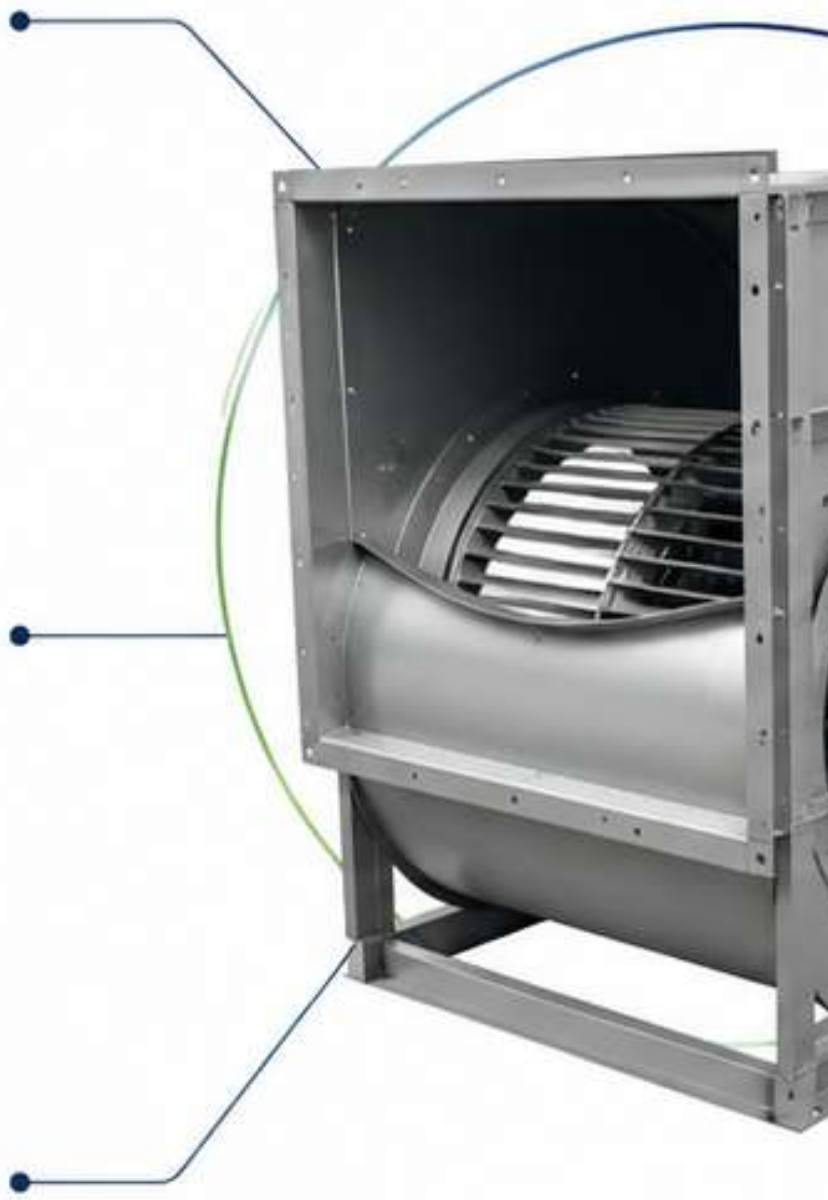

BENEFICIOS

- **ALTOS CAUDALES** con bajo consumo energético
- **BAJO NIVEL SONORO**
- **DISTRIBUCIÓN UNIFORME DEL AIRE**

bimont@bimont.com.ar
www.bimont.com.ar
Sarratea 8256 José León Suarez
Buenos Aires, Argentina
+54 0111 4729 0136
011 4099 5516

Diseñados para mover grandes caudales de aire con presiones medias, de manera eficiente y silenciosa

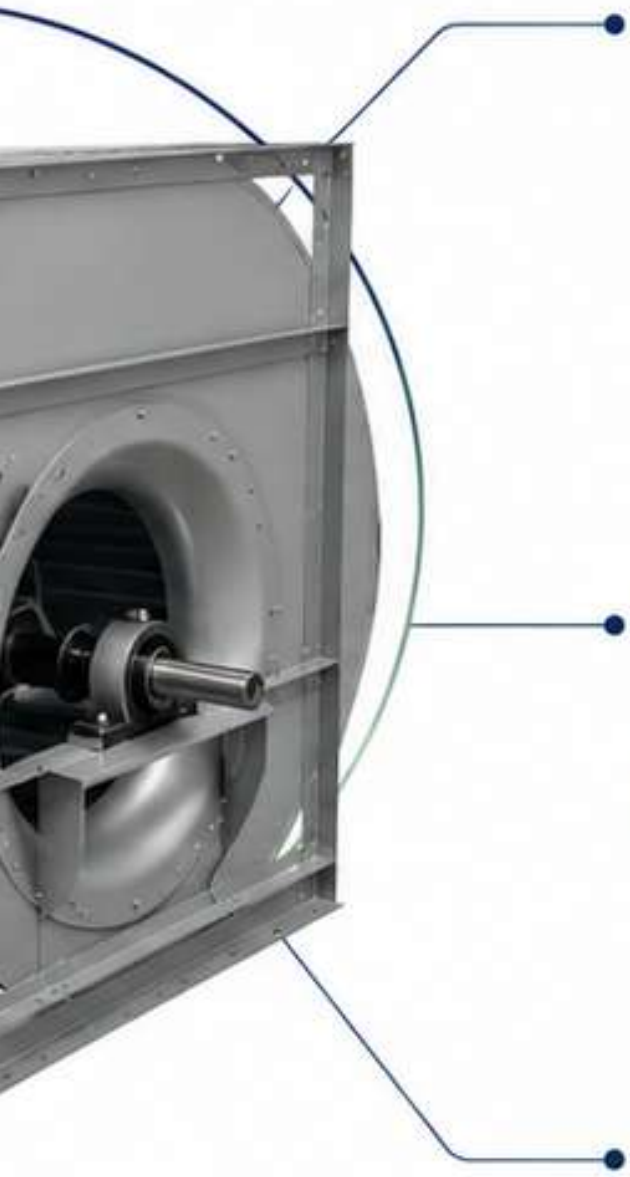

REFRIGERACIÓN Y CONDENSACIÓN



Aplicaciones en enfriadores, condensadores y torres de enfriamiento. Manejo eficiente del aire en sistemas de refrigeración.

LÍNEAS DE PRODUCCIÓN



Transporte neumático ligero, soplado, secado y enfriamiento de productos en líneas de envasado y alimentos.

EXTRACCIÓN LOCALIZADA



Captación de contaminantes, polvo o humos en puestos de trabajo, con ductos y filtros.

CLAVE

- CONSTRUCCIÓN ROBUSTA Y DURADERA
- FÁCIL INSTALACIÓN Y MANTENIMIENTO

bimont@bimont.com.ar
www.bimont.com.ar
Sarratea 8256 José León Suarez
Buenos Aires, Argentina
+54 0111 4729 0136
011 4099 5516



Materiales y construcción

Los ventiladores están construidos en chapa de acero SAE1010 soldada, reforzados con perfilería estándar de acero, son de construcción robusta y están protegidos con pintura Epoxi poliéster (termocurado).

Se acoplan a motores normalizados o especiales de 2, 4 o 6 polos; monofásicos o trifásicos, con fijación a través de las patas (B3).

bimont@bimont.com.ar
www.bimont.com.ar
Sarratea 8256 José León Suarez
Buenos Aires, Argentina
+54 0111 4729 0136
011 4099 5516

VCE 8000MP

8M SIMPLE SIN MARCO

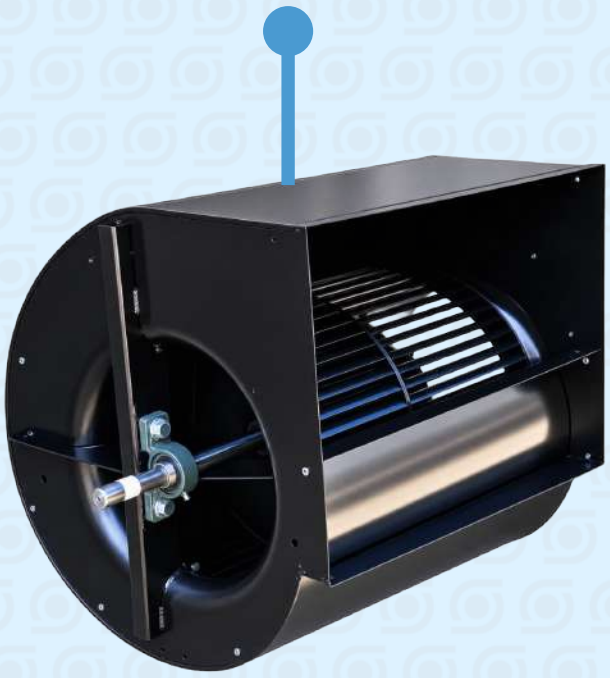

8M SIMPLE CON TRANSMISIÓN





8M DOBLE A EJE LIBRE



8M SIMPLE CON MARCO



8M TRIPLE A EJE LIBRE

bimont@bimont.com.ar
www.bimont.com.ar
Sarratea 8256 José León Suarez
Buenos Aires, Argentina
+54 0111 4729 0136
011 4099 5516



INDICACIONES PARA LA INSTALACIÓN

CENTRÍFUGOS DOBLE ENTRADA – PALAS HACIA ADELANTE

Una correcta instalación asegura el máximo rendimiento, menor consumo y mayor vida útil del equipo.

- **MAYOR EFICIENCIA** — Rendimiento óptimo del equipo
- **MENOR NIVEL SONORO** — Funcionamiento más silencioso
- **MAYOR VIDA ÚTIL** — Menor desgaste y menos fallas
- **SEGURIDAD** — Instalación confiable y segura

IMPORTANTE

La instalación debe ser realizada por personal calificado siguiendo estas recomendaciones.

1 VERIFICACIONES PREVIAS

- Verificar que el equipo recibido sea el indicado según el pedido.
- Revisar que no haya daños en el transporte (carcasa, rotor, eje, etc.).
- Girar el rotor manualmente para verificar que lo haga libremente y sin rozamientos.
- Verificar que los accesorios (bases, soportes, transmisiones, protecciones) estén completos.

2 UBICACIÓN

- Instalar en un lugar limpio, seco y bien ventilado.
- Asegurar espacio suficiente para mantenimiento e inspección.
- Evitar cercanía a fuentes de calor, vibraciones o ambientes corrosivos.



3 MONTAJE Y FIJACIÓN

- Colocar el equipo sobre una base rígida, nivelada y dimensionada adecuadamente.
- Verificar el nivel en ambas direcciones.
- Fijar el ventilador a la base utilizando todos los puntos de anclaje disponibles.
- Utilizar silentblocks o aisladores de vibración si se requiere.



4 ALINEACIÓN

- Alinear correctamente el motor y el ventilador.
- Verificar alineación de poleas (con regla o alineador láser).
- Corregir cualquier desalineación antes de la puesta en marcha.
- Una alineación incorrecta provoca vibraciones, ruido y desgaste prematuro.







5 CONEXIÓN ELÉCTRICA

- La conexión debe ser realizada por personal electricista calificado.
- Verificar que la tensión y frecuencia del motor coincidan con la red de alimentación.
- Asegurar la correcta puesta a tierra del equipo.
- Utilizar protecciones eléctricas adecuadas (térmicas y magnetotérmicas).



6 CONEXIÓN DE CONDUCTOS

- Asegurar que la conexión de los conductos sea firme y estanca.
- Evitar esfuerzos o tensiones sobre las bocas del ventilador.
- Utilizar juntas flexibles para evitar transmisión de vibraciones.
- El conducto de aspiración debe ser lo más recto posible y de diámetro adecuado.



7 SENTIDO DE GIRO Y FLUJO DE AIRE

- Verificar el sentido de giro indicado en la placa del equipo.
- El aire debe salir por la boca rectangular de impulsión y entrar por ambas bocas de aspiración.
- Invertir dos fases del motor si el giro no es el correcto.



8 PUESTA EN MARCHA

- Verificar que no haya herramientas u objetos dentro del equipo.
- Arrancar el ventilador y verificar que funcione sin ruidos ni vibraciones anormales.
- Comprobar la corriente eléctrica del motor y asegurarse de que no supere el valor nominal.
- Dejar funcionar unos minutos y revisar nuevamente.



RECOMENDACIONES FINALES

- Realizar mantenimiento periódico según las recomendaciones.
- Limpiar el equipo y conductos para mantener la eficiencia.
- Llevar un registro de inspecciones y mantenimientos.
- Ante cualquier anomalía, detener el equipo y revisar.

RECORDÁ

Una instalación correcta es la base de un funcionamiento eficiente, seguro y duradero.

IMPORTANTE:

El incumplimiento de estas indicaciones puede provocar fallas prematuras, vibraciones, pérdida de rendimiento y anulación de la garantía.

EFICIENCIA · CONFIABILIDAD · SEGURIDAD · DURABILIDAD

VENTILACIÓN EFICIENTE
SOLUCIONES QUE MUEVEN TU INDUSTRIA

bimont@bimont.com.ar
www.bimont.com.ar
Sarratea 8256 José León Suarez
Buenos Aires, Argentina
+54 0111 4729 0136
011 4099 5516

RECOMENDACIONES DE MANTENIMIENTO

CENTRÍFUGOS DOBLE ENTRADA – PALAS HACIA ADELANTE

Un mantenimiento adecuado garantiza eficiencia, seguridad y mayor vida útil del equipo.

1 LIMPIEZA REGULAR



Retirar polvo, suciedad y residuos acumulados en el rotor, carcasas y conductos.
La acumulación reduce el rendimiento y puede desbalancear el rotor.

2 INSPECCIÓN DEL ROTOR



Verificar el estado de las palas y el buje. Buscar fisuras, deformaciones, corrosión o desgastes irregulares.
Un rotor en mal estado puede provocar vibraciones y fallas mayores.

3 REVISIÓN DE RODAMIENTOS



Comprobar el estado de los rodamientos. Escuchar ruidos anormales y verificar que no haya juego o sobrecalentamiento. Lubricar según las especificaciones del fabricante.

¿POR QUÉ ES IMPORTANTE?

- MEJORA EL RENDIMIENTO
- REDUCE FALLAS Y PARADAS
- PROLONGA LA VIDA ÚTIL
- DISMINUYE COSTOS DE REPARACIÓN



4 ALINEACIÓN Y TENSIÓN



Verificar la alineación entre el motor y el ventilador.
Controlar la tensión de las correas.
Una mala alineación genera vibraciones y desgaste prematuro.

5 VERIFICACIÓN DE FIJACIONES



Revisar periódicamente todos los tornillos, tuercas y soportes.
La vibración puede aflojar las fijaciones y comprometer la seguridad del equipo.

6 CONTROL DE VIBRACIONES



Monitorear vibraciones periódicamente.
Valores elevados pueden indicar desbalanceo, desalineación o problemas en los rodamientos.

FRECUENCIA SUGERIDA

Limpieza general:	Mensual
Inspección del rotor:	Cada 3 meses
Revisión de rodamientos:	Cada 3 a 6 meses
Alineación y tensión:	Cada 6 meses
Control de vibraciones:	Cada 6 meses

BUENAS PRÁCTICAS GENERALES

- Mantener el equipo limpio y seco.
- No exceder las temperaturas máximas de trabajo.
- Llevar un registro de mantenimiento y revisiones.
- Utilizar repuestos originales o de calidad equivalente.
- Solo personal capacitado debe intervenir el equipo.

ATENCIÓN

Antes de realizar cualquier tarea de mantenimiento, asegúrese de:

- Desconectar y bloquear la alimentación eléctrica.
- Esperar que el equipo se detenga por completo.
- Usar elementos de protección personal adecuados.

Un mantenimiento preventivo y constante es la mejor inversión para asegurar el **máximo rendimiento y confiabilidad** de sus ventiladores centrífugos.

EFICIENCIA · CONFIABILIDAD · SEGURIDAD · DURABILIDAD

bimont@bimont.com.ar
www.bimont.com.ar
Sarratea 8256 José León Suarez
Buenos Aires, Argentina
+54 0111 4729 0136
011 4099 5516

VENTILADORES CENTRIFUGOS

8000MP
DIMENSIONES GENERALES
(8810 AL 8822)

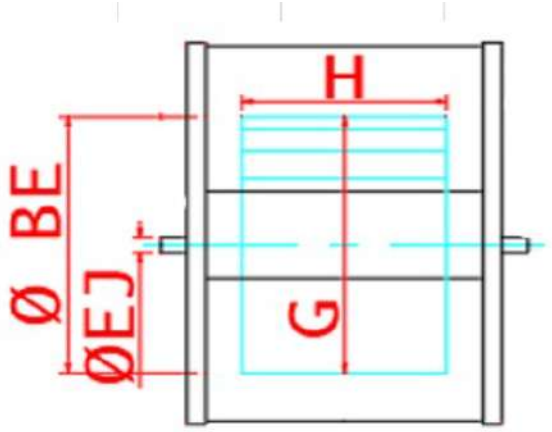

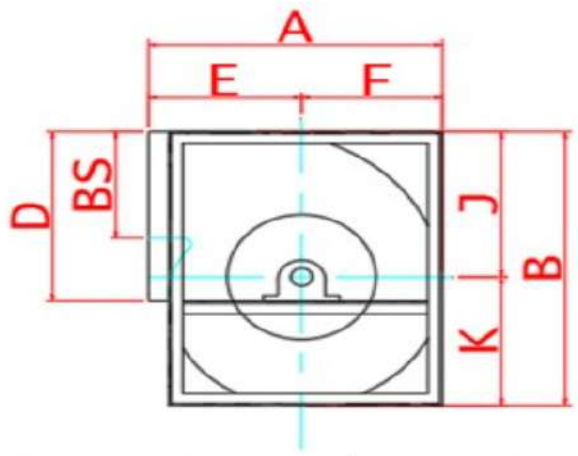

	ROTOR			BOCA SALIDA Y ENTRADA			PESO KG	
MODELO	ØEJE	Ø G	H	D	BS	ØBE	SIMPLE	DOBLE
8810	19,05	215	105+110	238	138	172	19	38
8812	19,05	230	115+115	244	148	186	20	40
8814	19,05	250	125+125	270	161	201	22	44
8815	19,05	270	135+135	291	174	220	24	48
8817	19,05	290	145+145	310	187	240	28	57
8822	25,4	330	165+165	342	214	280	35	66

bimont@bimont.com.ar
www.bimont.com.ar
Sarratea 8256 José León Suarez
Buenos Aires, Argentina
+54 0111 4729 0136
011 4099 5516

VENTILADORES CENTRIFUGOS

8000MP
DIMENSIONES GENERALES
(8810 AL 8822)

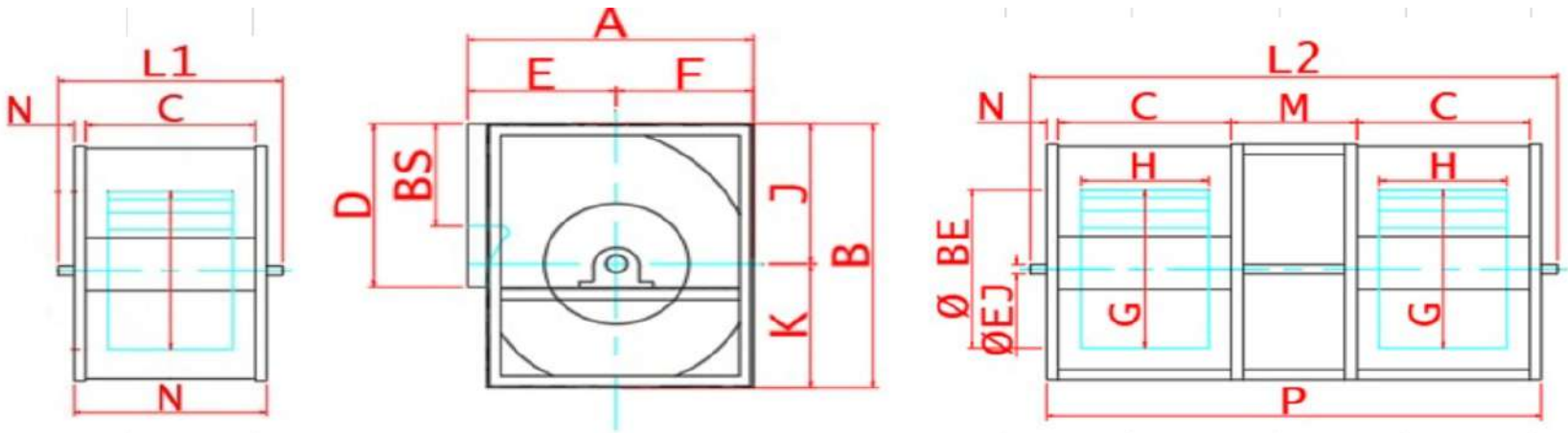

	ENVOLVENTE								SIMPLE	DOBLE		
MODELO	A	B	C	E	F	J	K	N	L1	L2	M	P
8810	349	356	268	167	182	198	158	25,4	438	921	215	800
8812	374	389	280	180	194	220	169	25,4	451	X	X	X
8814	401	413	321	190	211	229	184	25,4	491	1061	246	941
8815	431	446	329	204	227	247	198	25,4	524	1123	270	979
8817	459	477	355	215	244	263	212	25,4	549	1193	290	1051
8822	504	528	395	236	268	293	235	25,4	590	1300	316	1156

bimont@bimont.com.ar
www.bimont.com.ar
Sarratea 8256 José León Suarez
Buenos Aires, Argentina
+54 0111 4729 0136
011 4099 5516

VENTILADORES CENTRIFUGOS

8000MP
DIMENSIONES GENERALES
(8825 AL 8831)

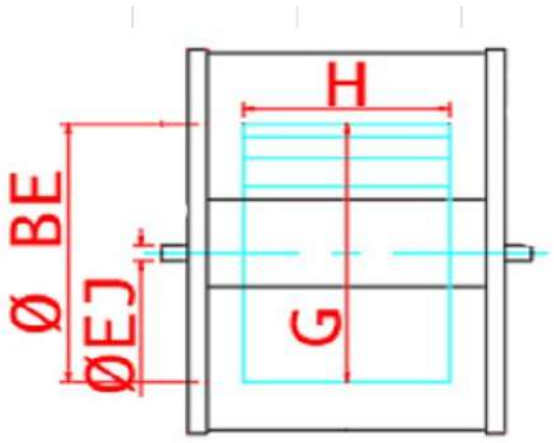

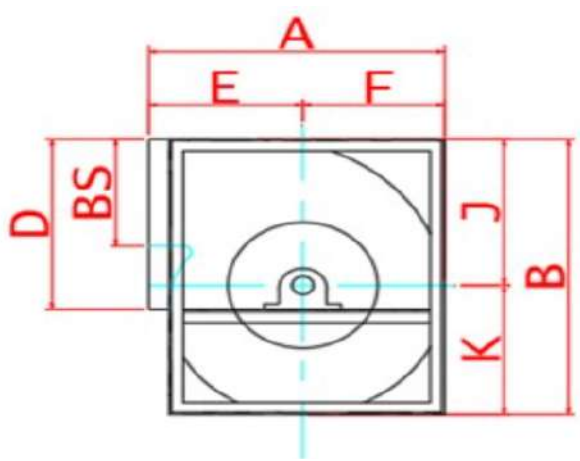

	ROTOR			BOCA SALIDA Y ENTRADA			PESO KG	
MODELO	ØEJE	Ø G	H	D	BS	ØBE	SIMPLE	DOBLE
8825	25,4	380	190+190	403	240	320	49	98
8827	30	420	210+210	440	272	346	70	140
8828	30	460	230+230	480	297	405	89	178
8829	35	520	260+260	542	338	440	96	194
8830	45	560	280+280	580	361	460	105	210
8831	45	620	310+310	640	400	525	120	240

bimont@bimont.com.ar
www.bimont.com.ar
Sarratea 8256 José León Suarez
Buenos Aires, Argentina
+54 0111 4729 0136
011 4099 5516

VENTILADORES CENTRIFUGOS

8000MP
DIMENSIONES GENERALES
(8810 AL 8831)

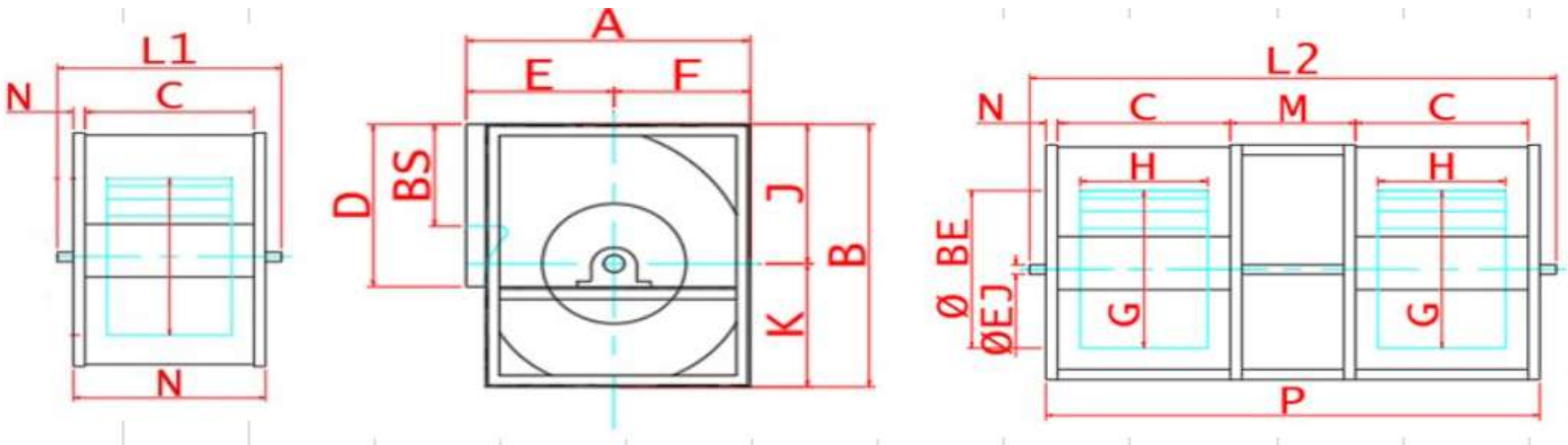

	ENVOLVENTE								SIMPLE	DOBLE		
MODELO	A	B	C	E	F	J	K	N	L1	L2	M	P
8810	349	356	268	167	182	198	158	25,4	438	921	215	800
8812	374	389	280	180	194	220	169	25,4	451	X	X	X
8814	401	413	321	190	211	229	184	25,4	491	1061	246	941
8815	431	446	329	204	227	247	198	25,4	524	1123	270	979
8817	459	477	355	215	244	263	212	25,4	549	1193	290	1051
8822	504	528	395	236	268	293	235	25,4	590	1300	316	1156
8825	543	620	471	263	310	348	272	25,4	665	1570	385	1325
8827	645	695	568	292	353	386	309	25,4	745	1660	418	1503
8828	695	751	557	320	375	417	334	25,4	765	1850	456	1621
8829	801	861	620	361	440	478	383	25,4	828	1968	520	1811
8830	883	934	671	407	476	519	415	38,1	905	2124	548	1966
8831	947	1011	730	431	513	565	446	38,1	963	X	X	X

bimont@bimont.com.ar
www.bimont.com.ar
Sarratea 8256 José León Suarez
Buenos Aires, Argentina
+54 0111 4729 0136
011 4099 5516

MODELOS

POSICIONES DE SALIDA

POSICION 1 Y 2

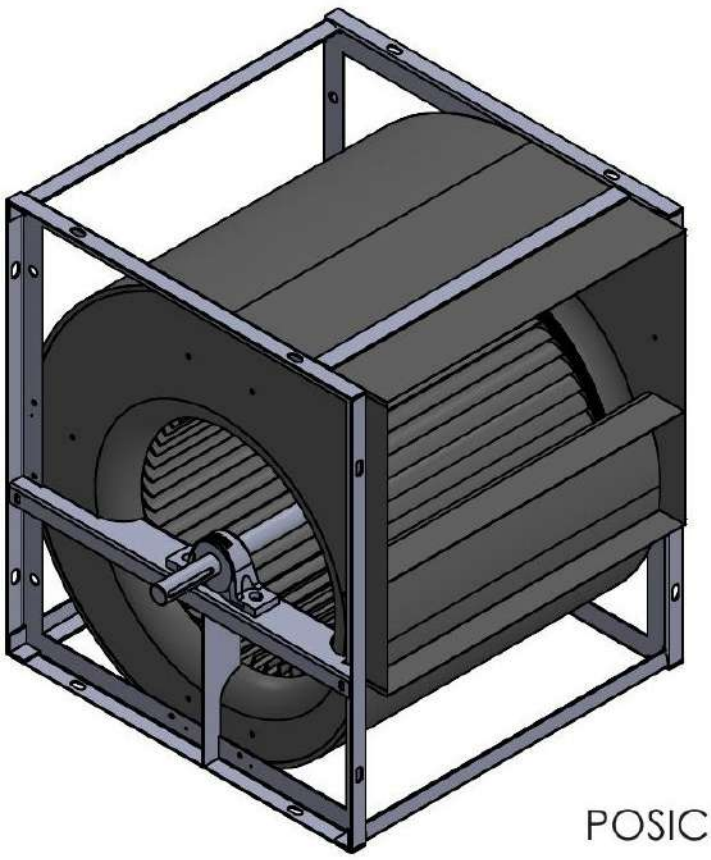

POSICION 3 Y 4

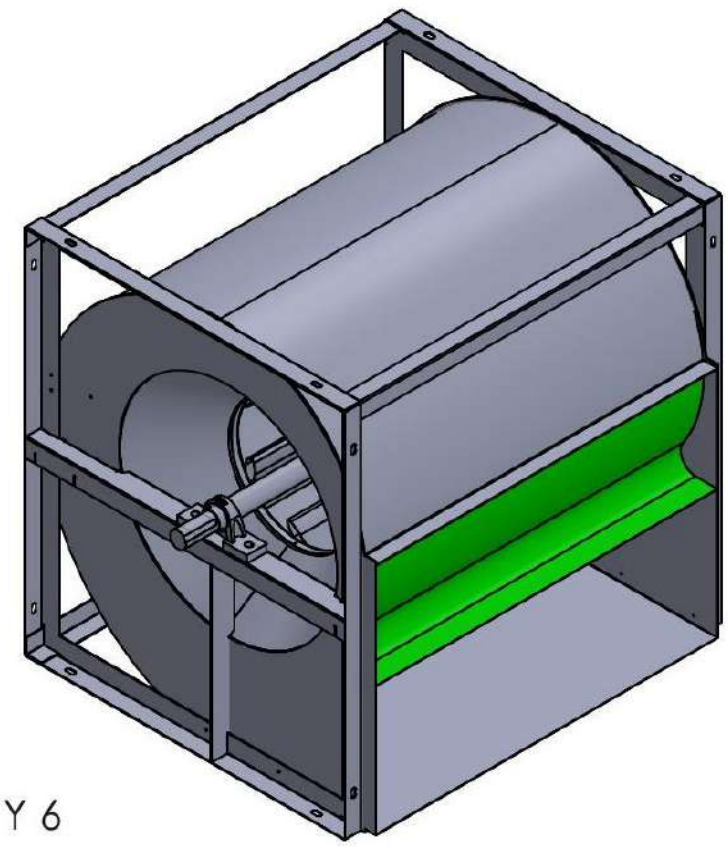

POSICION 5 Y 6

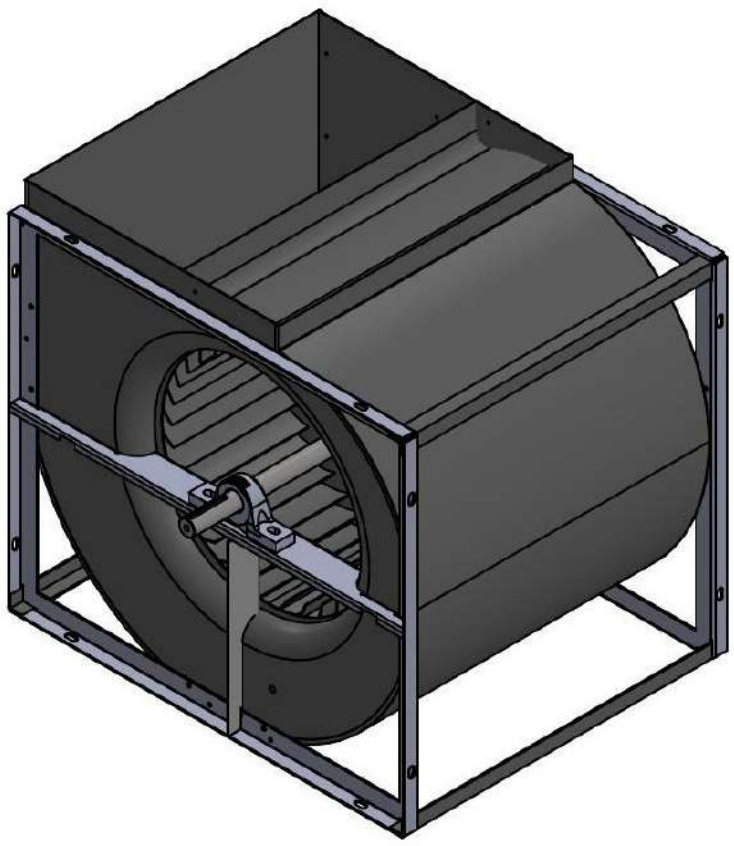

bimont@bimont.com.ar
www.bimont.com.ar
Sarratea 8256 José León Suarez
Buenos Aires, Argentina
+54 0111 4729 0136
011 4099 5516

MODELOS

POSICIÓN ARREGLOS DE MOTORES

POSICION 1
ARREGLO 14

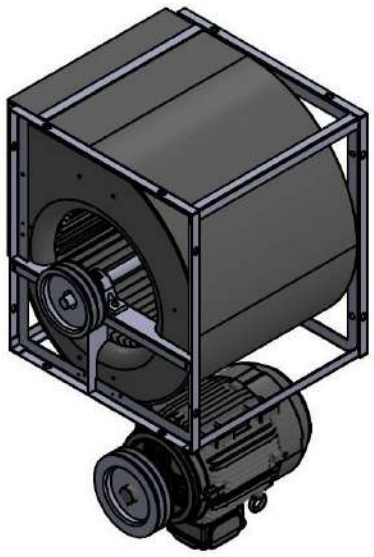

POSICION 2
ARREGLO 18

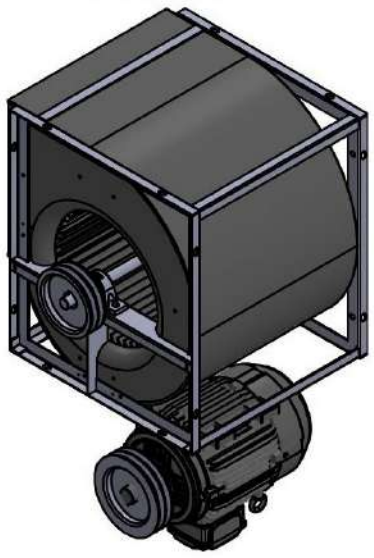

POSICION 3
ARREGLO 15

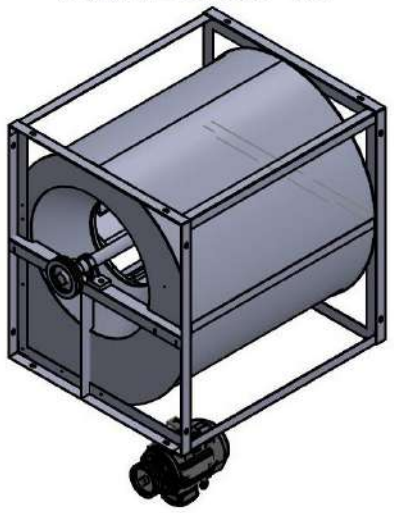

POSICION 4
ARREGLO 11

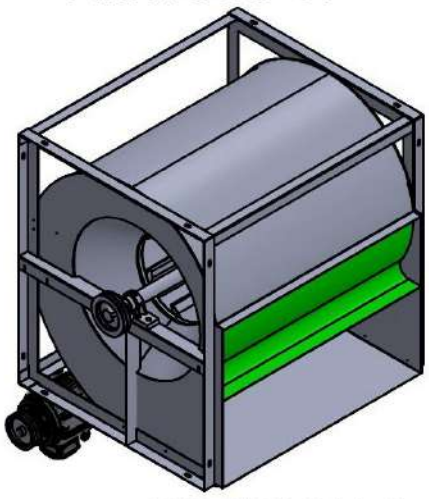

POSICION 5
ARREGLO 16

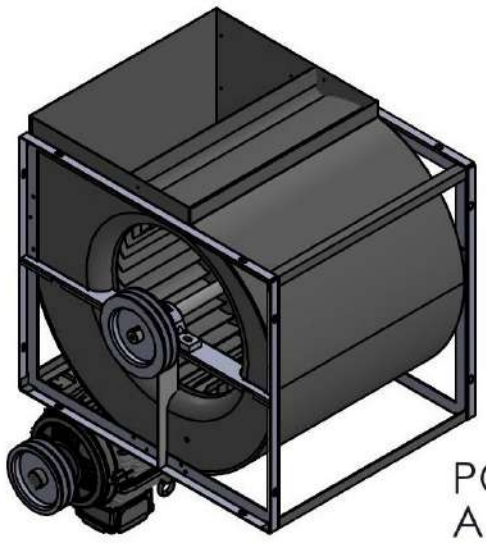

POSICION 5
ARREGLO 17

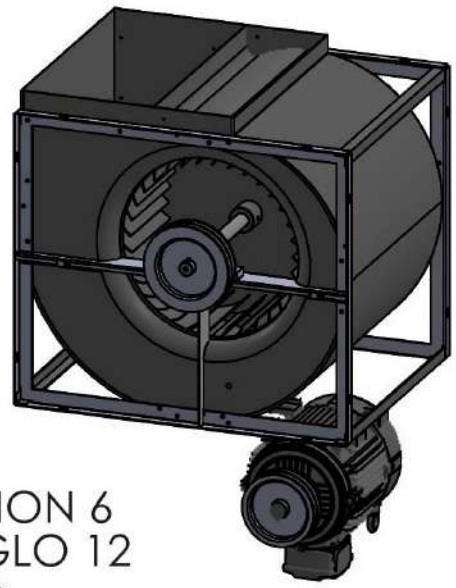

POSICION 6
ARREGLO 13

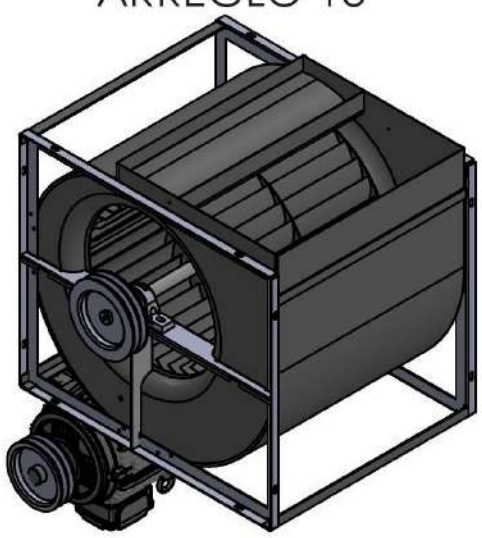

POSICION 6
ARREGLO 12

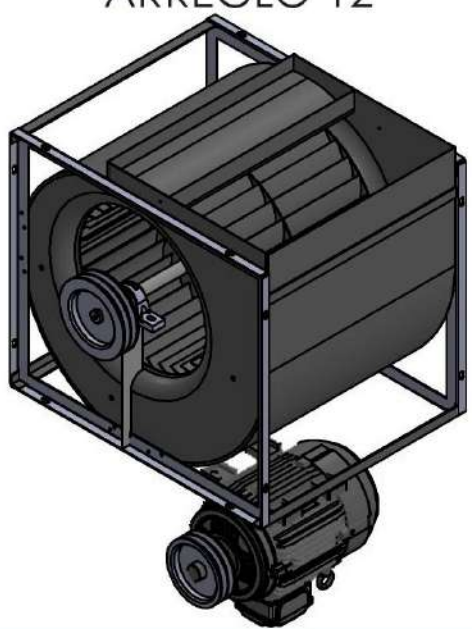

bimont@bimont.com.ar
www.bimont.com.ar
Sarratea 8256 José León Suarez
Buenos Aires, Argentina
+54 0111 4729 0136
011 4099 5516

BIMONT®
UN MUNDO EN VENTILADORES INDUSTRIALES

ROTORES MULTIPALA



Escribinos

Te ayudamos a identificar
el producto ideal para
optimizar tu espacio

50 años ayudando a que el aire circule mejor

bimont@bimont.com.ar
www.bimont.com.ar
Sarratea 8256 José León Suarez
Buenos Aires, Argentina
+54 0111 4729 0136
011 4099 5516